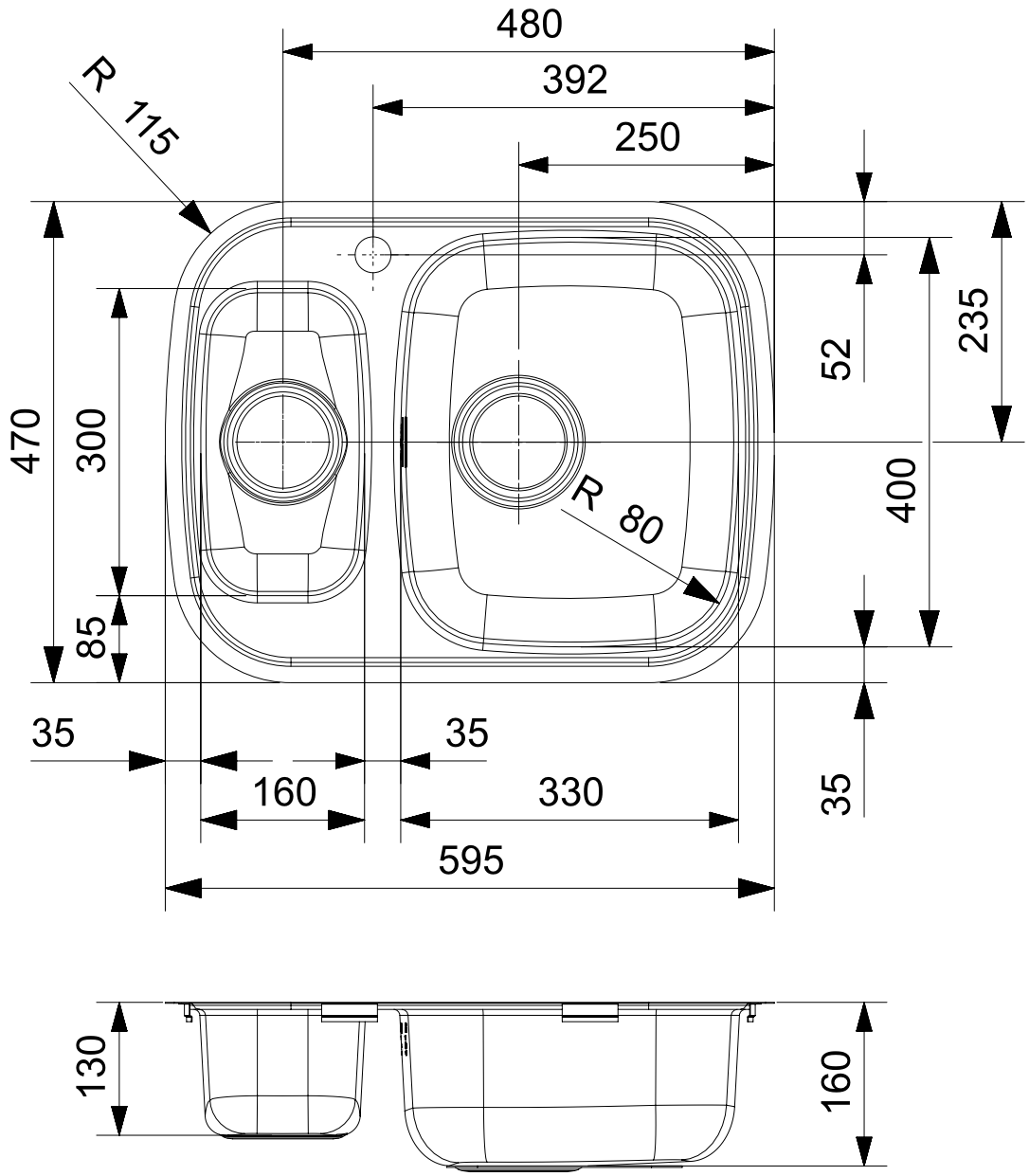

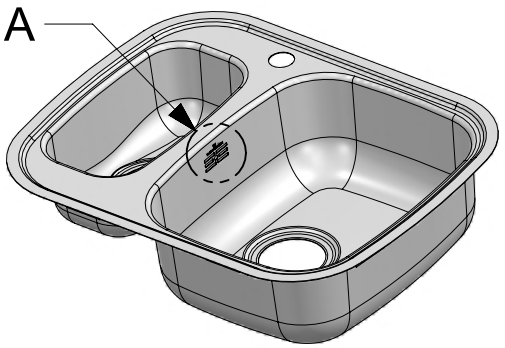

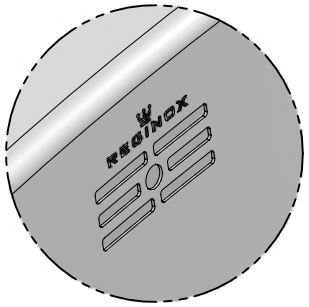

DETAIL A

Queen 60 (L) KGOKG Rechts

R17074

Cabinet size / Schrankgröße: 600mm

Measured Outside Tolerance: ±1mm

Toleranz Außenmaße: ±1mm

Dimensions in mm / Maße in mm

Date: 09-03-2026